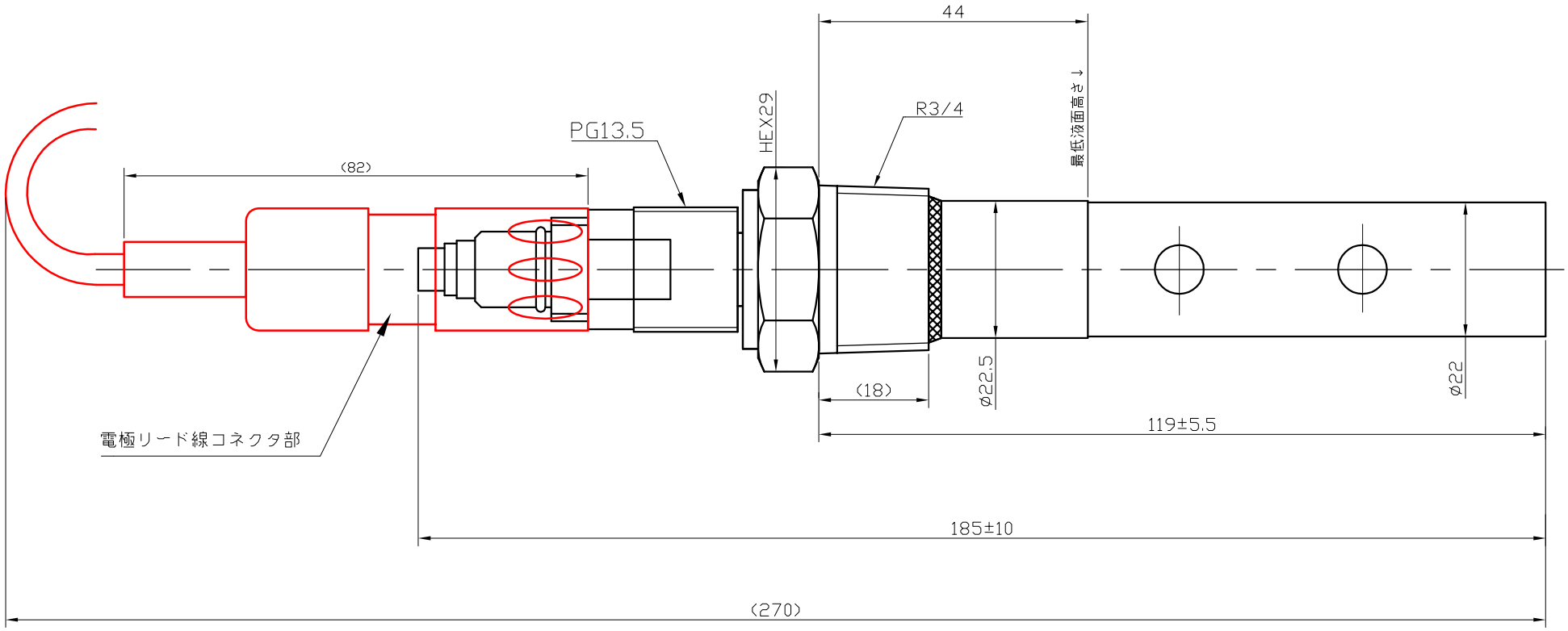

一般公差はJIS B 0405公差等級 v に準ずる

DKK YAMAGATA	山形東亜ＤＫＫ株式会社 YAMAGATA JAPAN	図名	YELS−01EC参考寸法図	低濃度用検出器

様式 YQ0233−<2>